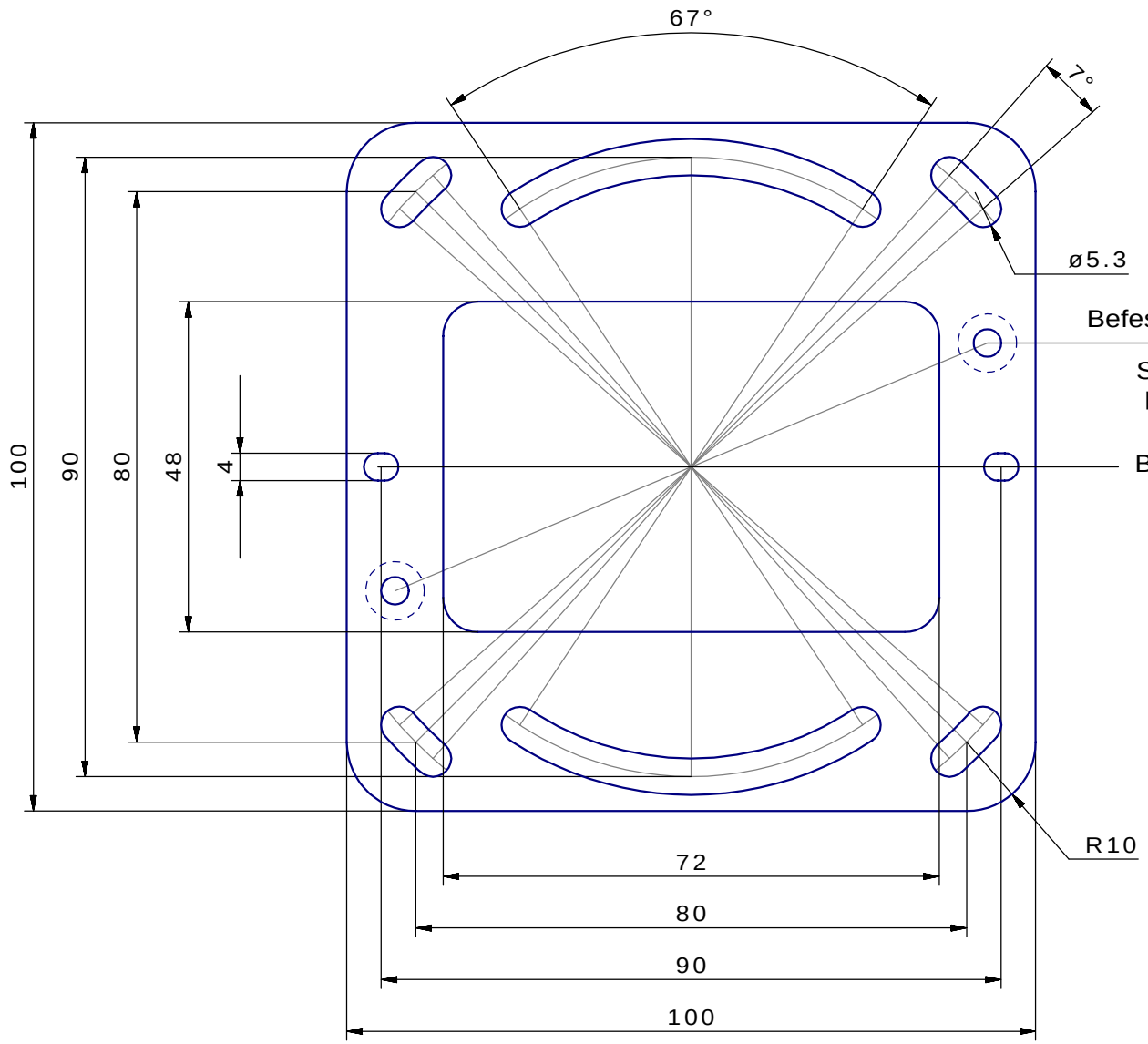

Zur Befestigung werden empfohlen:

Innensechskantschrauben M5
aus Edelstahl DIN 912

Federringe
aus Edelstahl DIN 127

Unterlegscheiben Edelstahl
D:9...10mm DIN 433 oder DIN125

Maßstab 1:1

Material: Edelstahl 3mm dick

seika.de	Mikrosystemtechnik GmbH 87439 Kempten Ellharterstr.10 Tel:0831/25532 FAX:0831/25534	SB-Befestigungsplatte breit SBBB1